SCALA 1:80

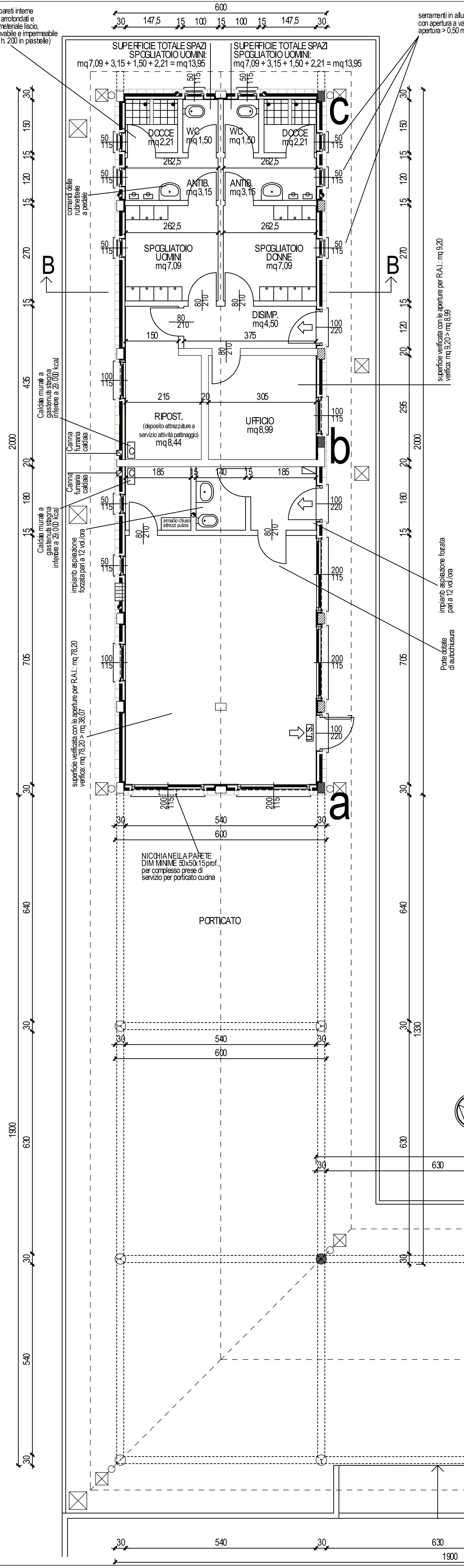

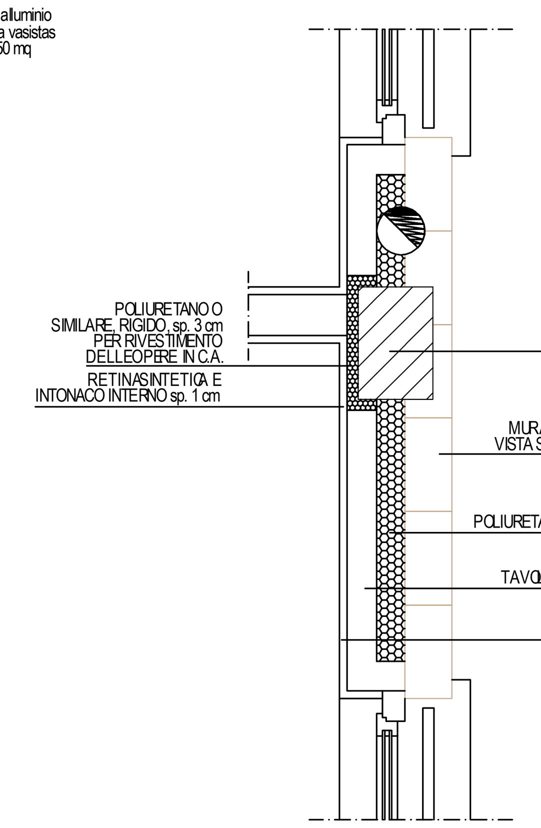

PARTICOLARE "a" 1:10

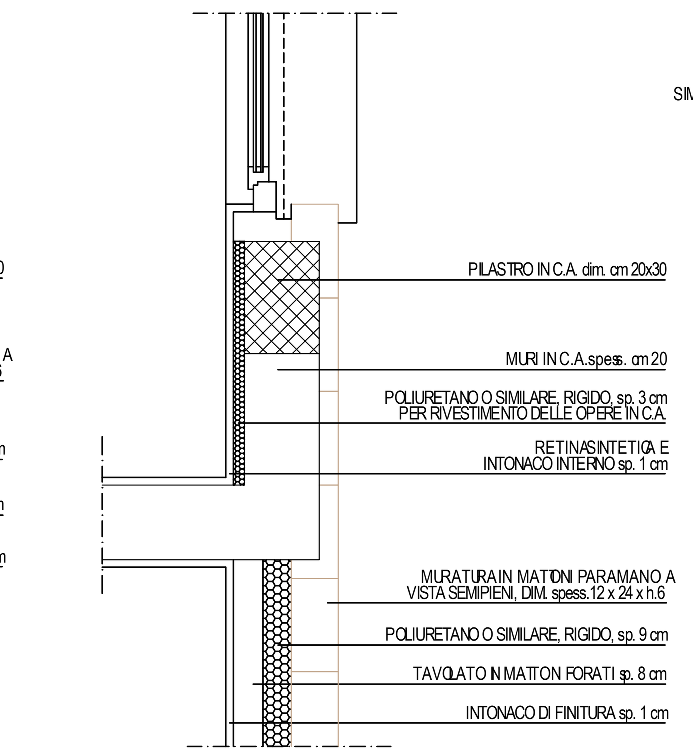

PARTICOLARE "b" 1:10

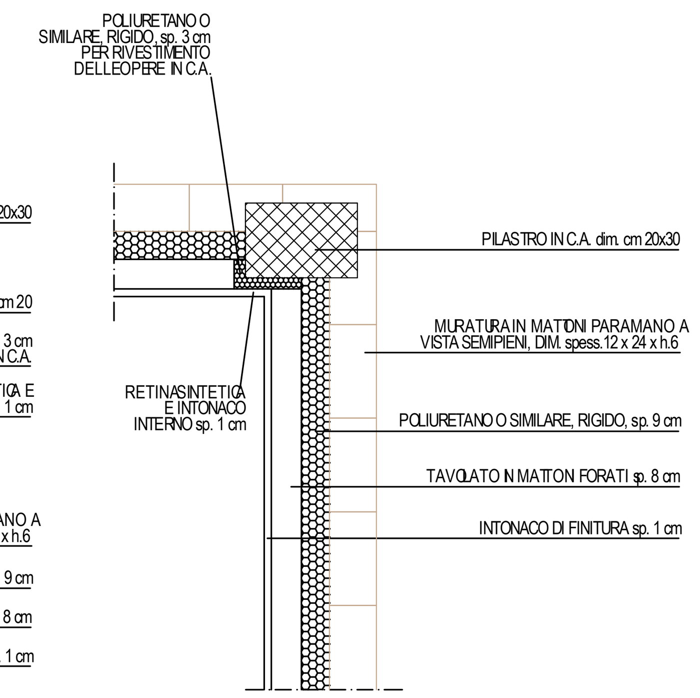

PARTICOLARE "c" 1:10

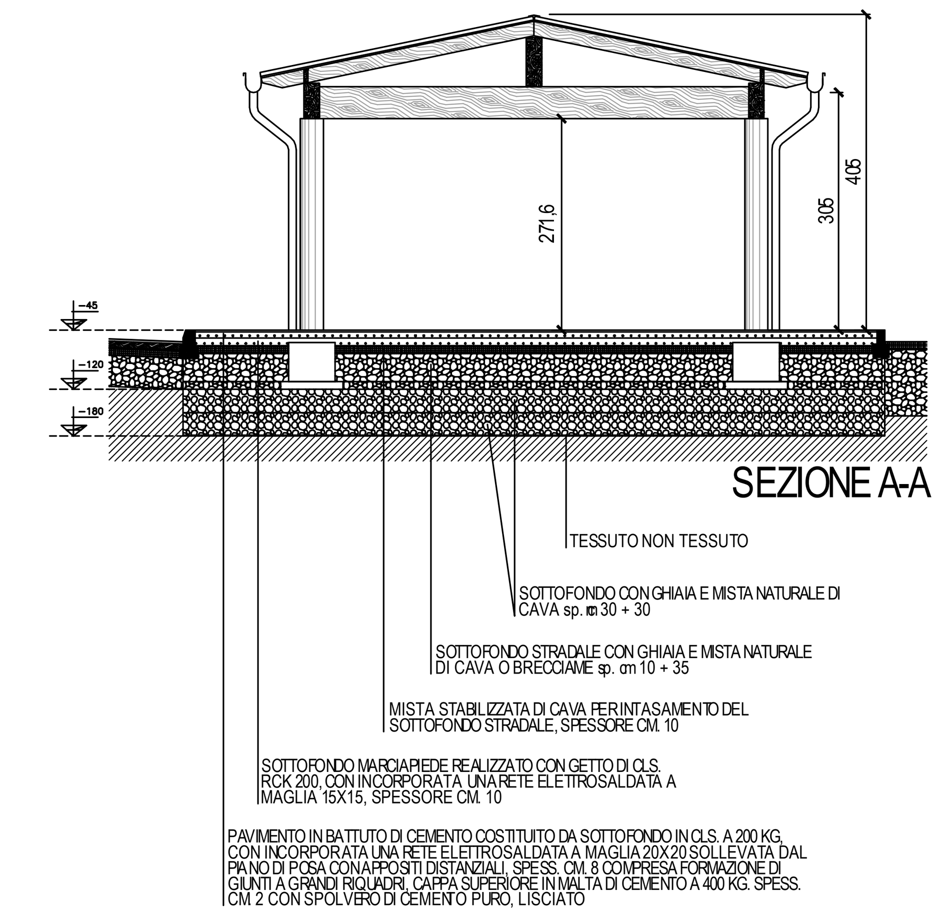

SEZIONE A-A

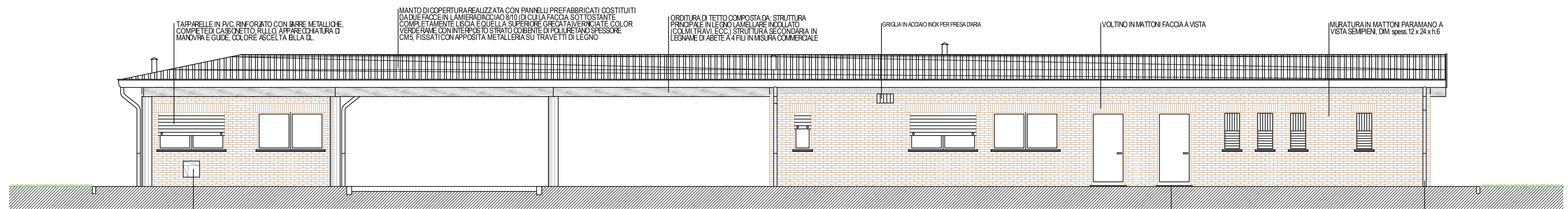

PROSPETTO NORD

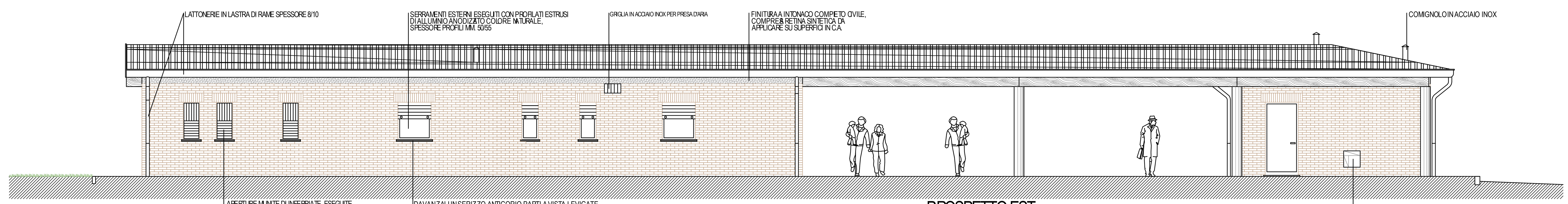

PROSPETTO EST

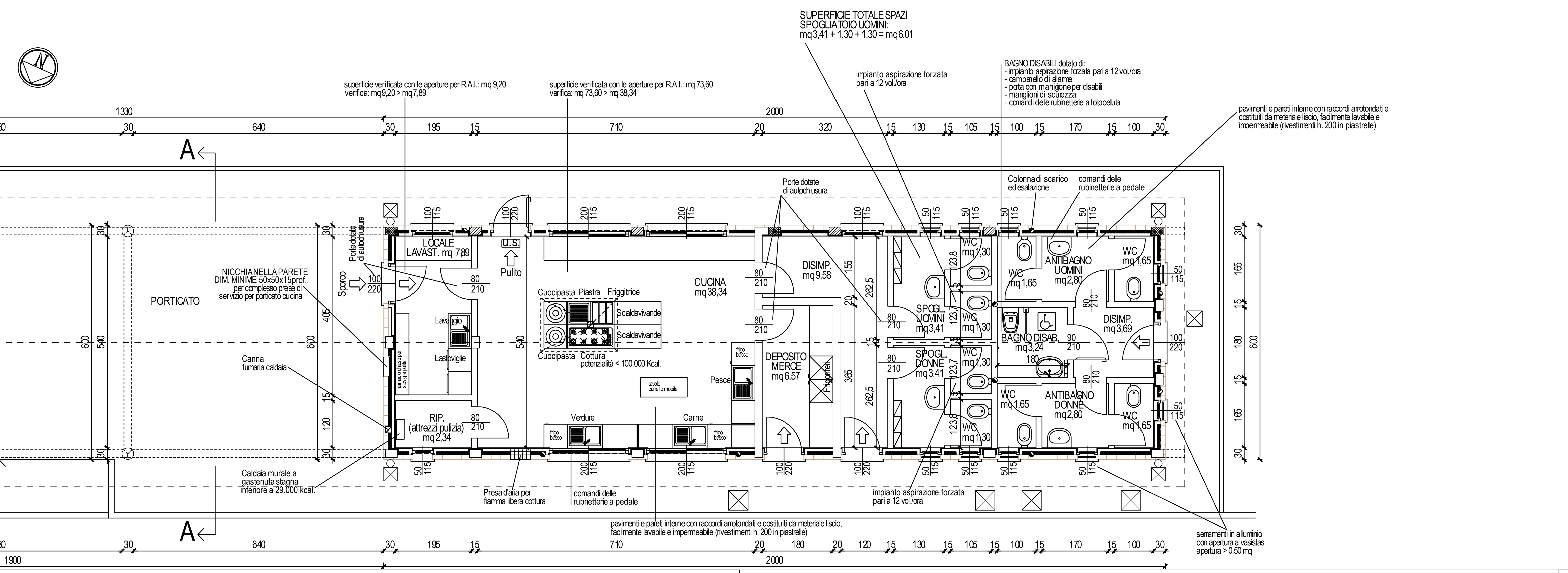

LEGENDA SERRAMENTI:

FABBRICATO BAR E SEDE PATTINAGGIO:

N°10 finestre dimensioni 50 x115 apertura a wasistas
N°3 finestre dimensioni 100 x115 apertura a wasistas e/o battente
N°4 finestre dimensioni 200 x115 apertura a scorrere

FABBRICATO CUCINA E SERVIZI IGIENICI PUBBLICI:

N°11 finestre dimensioni 50 x115 apertura a wasistas
N°2 finestre dimensioni 100 x115 apertura a wasistas e/o battente
N°4 finestre dimensioni 200 x115 apertura a scorrere

I serramenti delle zone spogliatoio e servizi igienici saranno del tipo a "wasistas", e negli ambienti dove non è richiesta la verifica dei rapporti aeroilluminanti, le aperture avranno sempre superficie maggiore di 0,50 mq.

Le porte di collegamento fra i vari ambienti sono munite di sistema di autochiusura.

Tutti i pavimenti e le pareti interne sono realizzati con raccordi arrotondati e costituiti da materiale liscio, facilmente lavabile e impermeabile (pavimenti in piastrelle di gres fine porcellanato e rivestimenti h. 200 in piastrelle di ceramica).

Tutti i comandi delle rubinetterie idrauliche sono del tipo a pedale, mentre per il bagno disabili sono del tipo a fotocellula.

Nella cucina sarà presente una presa d'aria di adeguate dimensioni conforme con le normative vigenti per la fiamma libera della zona cottura;
la zona cottura avrà una cappa per l'aspirazione dei fumi fino al colmo del tetto, e nei due fabbricati saranno presenti tutte le canne di esalazione per gli impianti presenti.

ING. ANDREA SALVIONI
c.f.: SLV NDR 77R28 F952 D - p.iva: 02155890037
cell. 348 / 7758429 - e-mail: andreasalvioni@gmail.com
Via Roma, 64 - 28041 - Arona (NO)

DOTT. ING. ANDREA SALVIONI
Ordine Ingegneri Provincia di Novara n°2133/A
Via Roma, 64 - 28041 Arona (NO)
c.f. SLVNDR77R28F952D - p.iva 02155890037
Andrea Salvioni

COMUNE DI TRADATE
PROVINCIA DI VARESE
REGIONE LOMBARDIA

PROGETTO DEFINITIVO - GENNAIO 2022

COMPLETAMENTO AREA PER SPETTACOLI E ATTIVITA' RICREATIVE ALL'APERTO

TAV. 1.2

PREVISIONE DI PROGETTO ORIGINARIA: PIANTA