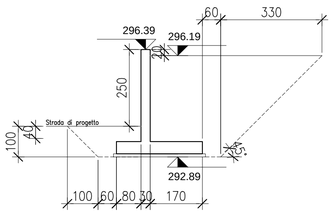

Sezione S1–S1
scala 1:100

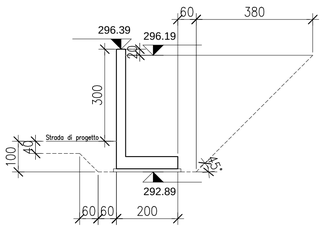

Sezione S2–S2
scala 1:100

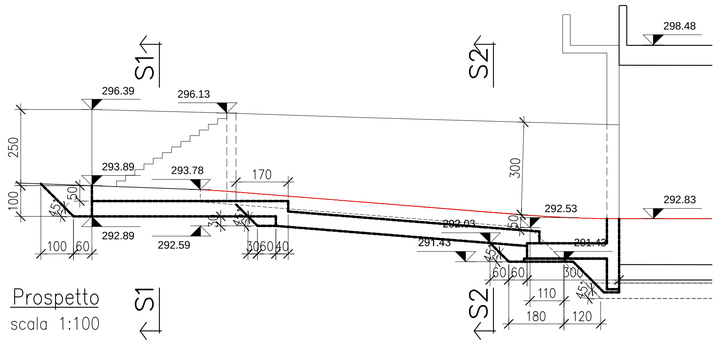

Prospetto
scala 1:100

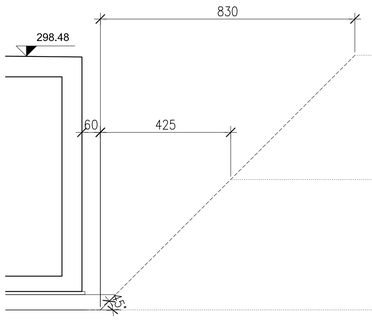

Sezione S3–S3
scala 1:100

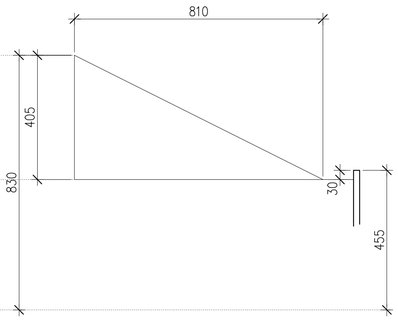

Sezione scarpata
scala 1:100

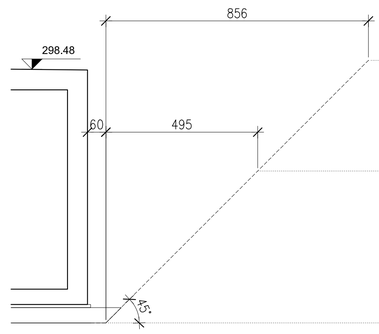

Sezione S6–S6
scala 1:100

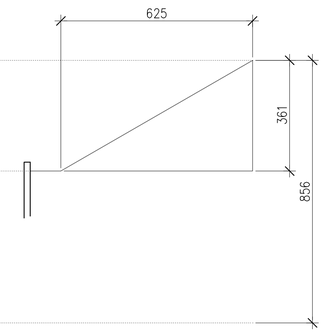

Sezione scarpata
scala 1:100

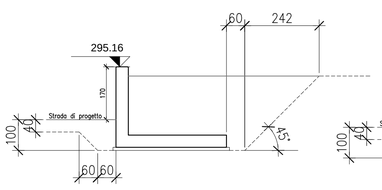

Sezione S4–S4
scala 1:100

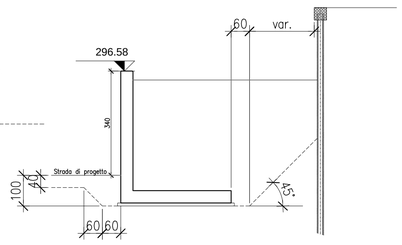

Sezione S5–S5
scala 1:100

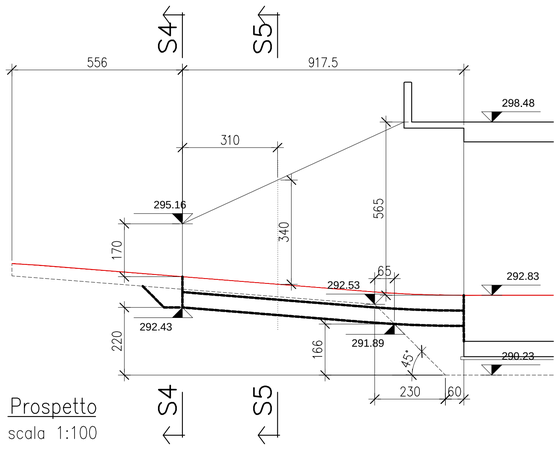

Prospetto
scala 1:100

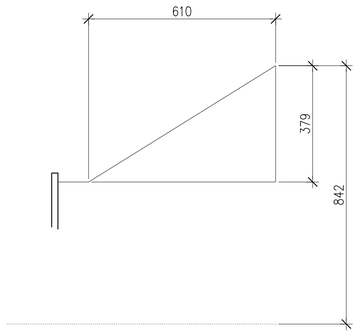

Sezione scarpata
scala 1:100

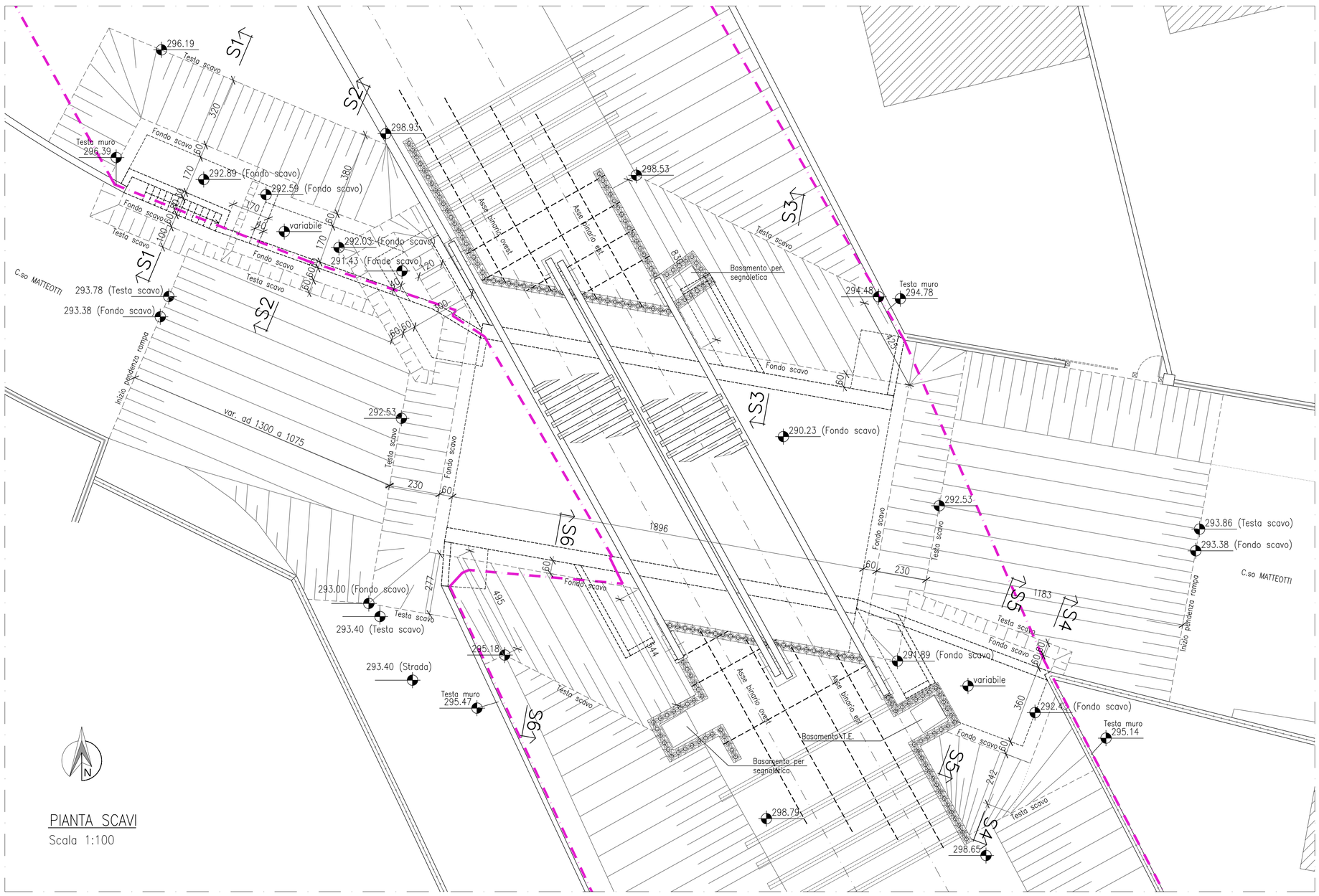

PIANTA SCAVI
Scala 1:100

RegioneLombardia
Direzione Generale Infrastrutture e Mobilità

FERROVIENORD
FNM GROUP

NORD_ING
FNM GROUP

CODICE COMMESSA	LIVELLO PROGETTAZIONE	D.P.R. 207/10	PROGRESSIVO ELABORATO	CATEGORIA OPERA	NUMERO OPERA	REVISIONE	SCALA
MS06	·	C	061	OA	--	R0	1:100

MS06 - MANUTENZIONE STRAORDINARIA
SEDE E MANUFATTI DI LINEA
Progetto Esecutivo

SOTTOPASSO VEICOLARE DI C.so MATTEOTTI - TRADATE (VA)
PIANTA E SEZIONI SCAVI

Revisioni		Data	Descrizione	Redatto	Controllato
	3		-		
	2		-		
	1		-		
	0	MAG 2021	PRIMA EMISSIONE		RG

NORD_ING

FERROVIENORD

Progettista
NORD_ING FNM GROUP

Collaborazione
ETS Engineering and Technical Services S.p.A.
Via A. Mazzi, 32 - Villa d'Almè (BG) - tel. 035/6313111 - fax. 035/545006
e-mail: info@etsengi.it - url: www.etsengi.it
Sistema Qualità Certificato UNI EN ISO 9001:2000 - Cert. n. SQ09461 CSICERT

REDATTO	CONTROLLATO	APPROVATO	DATA
Briosi	Locatelli	Parietti	GIU 2019

CODICE ARCHIVIO COLLABORATORE: 0289–2018
AGG.

FILE: MS06Ec061OA–R0_SCAVI

mod. 7.5 06 rev.00